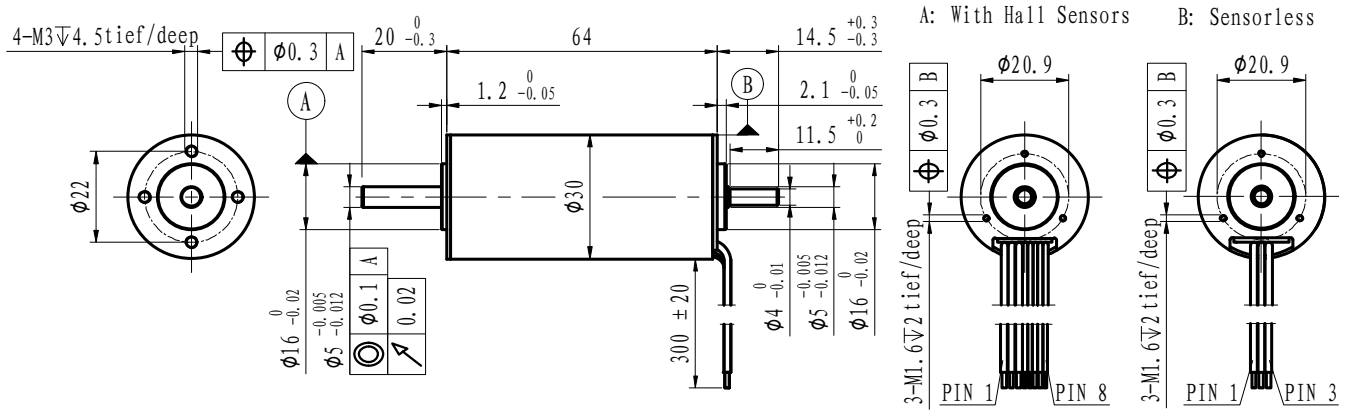

M 1:1.8

	无传感器 EC4P3064L-… 霍尔传感器 EC4P3064S-…	2412	3612	4812
电机参数				
额定电压下数值				
1 额定电压	V	24	36	48
2 空载转速	rpm	12119	12376	12413
3 空载电流	mA	520	280	210
4 额定转速	rpm	11716	11984	12032
5 额定转矩	mNm	80	80	80
6 额定电流	A	4.77	3.17	2.38
7 堵转转矩	mNm	2407.46	2522.52	2606.50
8 堵转电流	A	128.34	91.37	71.01
9 最大效率	%	87.7	89.2	89.4
10 相间电阻	Ω	0.19	0.39	0.68
11 相间电感	mH	0.026	0.061	0.101
12 转矩常数	mNm/A	18.83	27.69	36.82
13 速度常数	rpm/V	507	345	259
14 速度/转矩常数	rpm/mNm	5	5	5
15 机械时间常数	ms	1.8	1.7	1.7
16 转子惯量	gcm^2	33.8	33.8	33.8

17 机壳 - 环境热阻		7.5 K/W
18 绕组 - 机壳热阻		2.1 K/W
19 绕组热时间常数		26 s
20 电机热时间常数		1100 s
21 环境温度范围		-30…+100℃
22 绕组最高允许温度		+150℃
23 最高允许转速		20000 rpm
24 轴向间隙 当载荷	<8 N	0 mm
	>8 N	max. 0.3 mm
25 径向间隙		preloaded
26 最大轴向载荷 (动态)		7.5 N
27 最大允许安装力 (静态)		100 N
(静态，轴支撑)		2700 N
28 最大径向载荷（离法兰5mm处）		25 N
29 磁极对数		2
30 相数		3
31 重量		286 g

运行范围

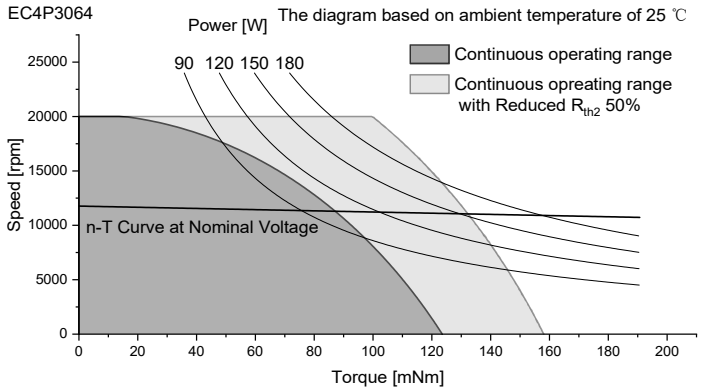

端子定义

端子定义A型 (霍尔传感器) PTFE

Pin 1	Motor winding MA	AWG20	yellow
Pin 2	Motor winding MB	AWG20	green
Pin 3	Motor winding MC	AWG20	blue
Pin 4	Vhall 3-18 VDC	AWG26	red
Pin 5	GND	AWG26	black
Pin 6	Hall sensor HA	AWG26	white
Pin 7	Hall sensor HB	AWG26	orange
Pin 8	Hall sensor HC	AWG26	gray

端子定义B型 (无传感器) PVC

Pin 1	Motor winding MA	AWG20	yellow
Pin 2	Motor winding MB	AWG20	green
Pin 3	Motor winding MC	AWG20	blue

配置

性能: 连续运行范围内可定制
滚珠轴承: 预载
法兰: 标准前后法兰/定制法兰
轴: 长度/直径/台阶轴/双出轴/空心轴
引线: PVC/Silicon/Teflon/UL No/尺寸/长度
端子: JST/MOLEX/TE